形名	社名	用途	最大定格 P (mW)	最大定格 VRM (V)	最大定格 VR (V)	端子間容量 Ct,Cj*(pF) min	端子間容量 Ct,Cj*(pF) typ	端子間容量 Ct,Cj*(pF) max	測定条件 VR(V)	容量比 Ct(V1)/Ct(V2) min	容量比 typ	容量比 max	測定条件 V1(V)	測定条件 V2(V)	Qmin	rd max (Ω)	測定条件 VRmax	測定条件 f(MHz)	逆方向特性 IRmax (μA)	測定条件 VR(V)	その他の特性等	外形
1SV136	日立	Tun			30	2.1	2.3	2.4	25	5.0		6.0	3	25		0.6	3	50	0.01	25	ΔCt<2%(VR=3～25V)	79H
* 1SV147	東芝	Tun		17	15	50	60	64	3	2.0		2.7	3	8		0.5	3	50	0.05	15	2素子ｾﾝﾀｰﾀｯﾌﾟ	368A
1SV153A	東芝	Tun		35	30	14.16		16.25	2	5.9			2	25		0.55	5	470	0.01	28		502
1SV160	東芝	AFC		15	15	7		14	4	1.2			2	4		1.2	4	50	0.1	4		610D
1SV218	日電	Tun	150	35	30		34.5	37.1	2							0.8	10	50	0.01	30		420B
1SV219	日電	Tun	150	35	30		29.5	32.03	2							0.8	11	50	0.01	30		420B
1SV220	日電	Tun	150	35	30		11.75	14.0	3							0.6	5	50	0.01	30		420B
1SV221	日電	Tun	150	35	30		15.2	16.35	2							0.6	6	50	0.01	30		420B
1SV224	東芝	Tun		35	30	13.9		16.1	2	7.1			2	20		0.9	5	470	0.01	28		502
* GSB1A	日電	PA	150					0.3	0								5	6GHz	1.5	1	fc>60GHz	48
* GSB1B	日電	PA	150					0.3	0								5	6GHz	1	1	fc>100GHz	48
* GSB1C	日電	PA	150					0.3	0								5	6GHz	1	1	fc>140GHz	48
* GSB3A	日電	PA	150					0.3	0								5	6GHz	1.5	1	fc>60GHz	50A
* GSB3B	日電	PA	150					0.3	0								5	6GHz	1	1	fc>100GHz	50A
* GSB3C	日電	PA	150					0.3	0								5	6GHz	1	1	fc>140GHz	50A
* MA332	松下	AFC		35		12		36	10						40		10	25	3	35		133A
MA345	松下	.FC		15	15	10		16	10						40		10	50	0.1	12		23C
MA345B	松下	AFC		15	15	10		16	10						40		10	50	0.1	12		23C
MA346	松下	AFC		15	15	10		16	10						40		10	30	0.1	15		23F
* MV102	三菱	Tun		30	28	10.0		14.0	3	4.5		6.0	3	25		0.9	*	470	0.01	28	*Ct=14pF ΔCt<3%	78A
* MV103	三菱	Tun		30	28	11.0	12.2	14.0	3	5.0		6.0	3	25		0.8	*	470	0.01	28	*Ct=14pF ΔCt<3%	78A
* MV104	三菱	Tun		30	28	26.34		31.86	3	5.0		6.5	3	25		0.5	*	470	0.01	28	*Ct=30pF ΔCt<3%	78A
MV306	三菱	AFC	500	23	20	37.0	39.5	42.0	3						200		3	50	0.05	20		24H
* MV3007	三菱	AFC	200	5	7	9	4								13		4	50	0.5	25		7A
* MV3007E	三菱	AFC	200	5	7	9	4								3		4	50	0.5	100		7A
* MV3010	三菱	AFC	200	8	10	12	4								13		4	50	0.5	25		7A
* MV3010E	三菱	AFC	200	8	10	12	4								3.5		4	50	0.5	100		7A
* MV3012	三菱	AFC	200			9.6	12	14.4	4						13		4	50	0.5	25		7A
* MV3012E	三菱	AFC	200			9.6	12	14.4	4						4		4	50	0.5	100		7A
* MV3015	三菱	AFC	200			12	15	18	4						13		4	50	0.5	25		7A
* MV3015E	三菱	AFC	200			12	15	18	4						4.5		4	50	0.5	100		7A
* MV3020	三菱	AFC	200			16	20	24	4						7		4	50	0.5	20		7A
* MV3020E	三菱	AFC	200			16	20	24	4						7		4	50	0.5	90		7A
* MV3027	三菱	AFC	200			21.6	27	32.4	4						7		4	50	0.5	20		7A
* MV3027E	三菱	AFC	200			21.6	27	32.4	4						7		4	50	0.5	65		7A
* MV3033	三菱	AFC	200			26.4	33	39.6	4						7		4	50	0.5	20		7A
* MV3033E	三菱	AFC	200			26.4	33	39.6	4						7		4	50	0.5	60		7A
* MV3039	三菱	AFC	200			31.2	39	46.8	4						7		4	50	0.5	20		7A
* MV3039E	三菱	AFC	200			31.2	39	46.8	4						7		4	50	0.5	55		7A
* MV3047	三菱	AFC	200			37.6	47	56.4	4						7		4	50	0.5	20		7A
* MV3047E	三菱	AFC	200			37.6	47	56.4	4						7		4	50	0.5	50		7A
* MV3056	三菱	AFC	200			44.8	56	67.2	4						7		4	50	0.5	15		7A
* MV3056E	三菱	AFC	200			44.8	56	67.2	4						7		4	50	0.5	40		7A
* MV3068	三菱	AFC	200			54.4	68	81.6	4						7		4	50	0.5	15		7A
* MV3082	三菱	AFC	200			65.6	82	98.4	4						9		4	50	0.5	15		7A

図415

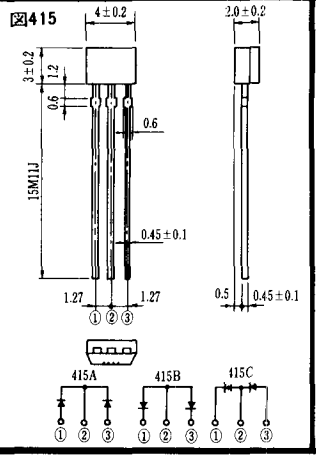

図416

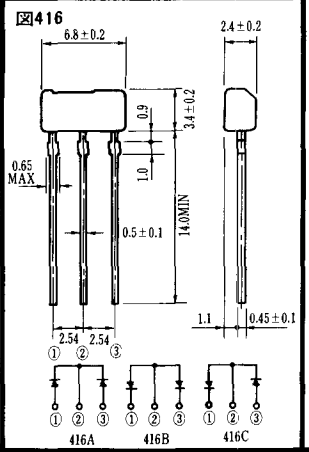

図417

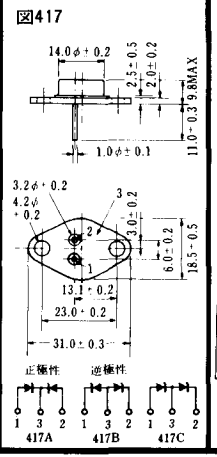

図418

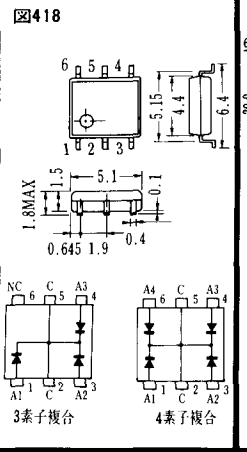

図419

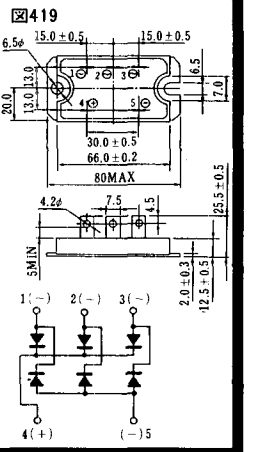

図420

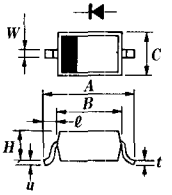

外形番号	A	B	C	H	W	ℓ	t	u
420A	2.1±0.1	1.3±0.1	0.8±0.1	0.7±0.1	0.3±0.05		0.11±0.05	0±0.05
420B	2.5±0.15	1.7±0.2	1.25±0.2	0.9±0.15	0.3±0.05	0.25MIN	$0.13^{+0.03}_{-0.02}$	0±0.05
420C	2.5	1.7	1.25	0.9	0.3			
420D	2.5±0.2	$1.7^{+0.2}_{-0.1}$	$1.25^{+0.2}_{-0.1}$	$0.9^{+0.2}_{-0.1}$	$0.3^{+0.1}_{-0.05}$		$0.15^{+0.1}_{-0.05}$	0±0.05
420E	2.5±0.2	1.7±0.2	1.25±0.2	0.9±0.2	0.3±0.1		0.15±0.1	0±0.05
420F	2.5±0.2	1.7±0.1	$1.25^{+0.2}_{-0.1}$	0.9±0.1	$0.3^{+0.1}_{-0.05}$		$0.11^{+0.1}_{-0.05}$	0±0.05
420G	2.5±0.2	1.7±0.1	1.25±0.1	0.9±0.1	$0.3^{+0.1}_{-0.05}$	0.4±0.15	$0.16^{+0.1}_{-0.06}$	0±0.05

図421

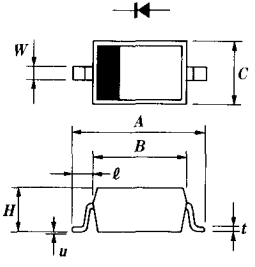

外形番号	A	B	C	H	W	ℓ	t	u
421A	3.3±0.2	$2.7^{+0.2}_{-0.1}$	$1.6^{+0.2}_{-0.1}$	$1.1^{+0.2}_{-0.1}$	0.55±0.1		$0.16^{+0.05}_{-0.03}$	0±0.05
421B	3.7±0.2	2.7±0.2	1.6±0.2	1.1±0.1	0.55±0.2		0.15±0.1	0~0.1
421C	3.8±0.15	2.7±0.15	1.55±0.15	1.1±0.15	0.55		0.15	0~0.1
421D	3.8±0.2	$2.7^{+0.2}_{-0.1}$	$1.6^{+0.2}_{-0.1}$	$1.1^{+0.2}_{-0.1}$	0.55±0.1		$0.16^{+0.05}_{-0.03}$	0~0.1
421E	3.8±0.2	2.65±0.2	1.6±0.2	1.1±0.2	0.6±0.2			0±0.05

図422

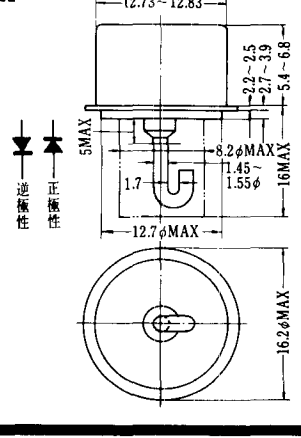

《寸法図単位：mm》